SBP-300WM1/300CM/300HM1/300LM/300PM/300KM

PTZ/반달 돔 천장 • 벽부형 • 코너형 마운트 / 플랜지 / 파라펫 마운트

SBP-300WM1 SBP-300CM SBP-300HM1 SBP-300LM

SBP-300PM SBP-300KM

제품특징

SBP-300WM1 • PTZ 카메라를 벽면에 시공 시 사용
SBP-300CM • PTZ 카메라를 천장에 시공 시 사용
SBP-300HM1 • 알루미늄 재질 반달돔 썬실드
SBP-300LM • 알루미늄 재질, 파라펫 마운트

공통사양
• 견고한 구조
• 알루미늄 재질

* SCP-3430H/3430/2430H/2430/2250H/2250/3120VH/2120 SCV-3080/2080, SNV-5080/3080 사용

SBP-300PM
• PTZ 카메라를 기둥에 설치할 때 사용
• Steel 재질
• SBP-300WM1과 연결 사용

SBP-300KM
• PTZ 카메라를 벽 모서리에 설치 시 사용
• Steel 재질
• SBP-300WM1과 연결 사용

외관도

단위 : mm

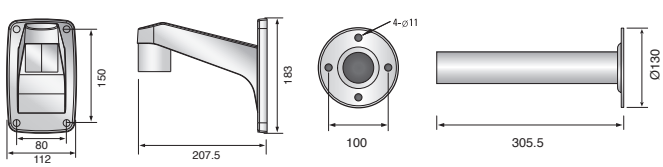

SBP-300WM1 SBP-300CM

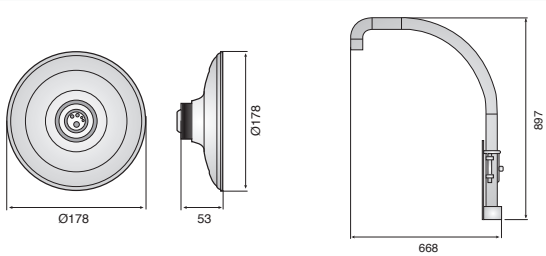

SBP-300HM1 SBP-300LM

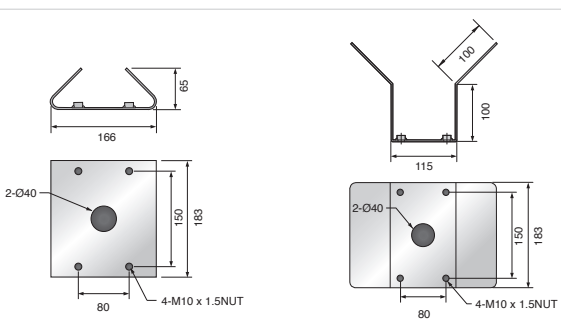

SBP-300PM SBP-300KM

주요사양

항 목	SBP-300WM1	SBP-300CM
동작온도	-50℃ ~ 60℃	-50℃ ~ 60℃
동작습도	0 ~ 100% RH	0 ~ 100% RH
외관품 재질	Aluminum	Aluminum
크기	112(W) x 183(H) x 207.5(D)mm	Ø130(W) x 305.5(H)mm
중량	800g	700g

항 목	SBP-300HM1	SBP-300LM
동작온도	-50℃ ~ 60℃	-50℃ ~ 60℃
동작습도	0 ~ 100% RH	0 ~ 100% RH
외관품 재질	Aluminum	Aluminum
크기	Ø178(W) x 53(H)mm	297(W) x 668(H) x 897(D)mm
중량	500g	3.5Kg

항 목	SBP-300PM	SBP-300KM
동작온도	-50℃ ~ 60℃	-50℃ ~ 60℃
동작습도	0 ~ 100% RH	0 ~ 100% RH
외관품 재질	Steel	Steel
크기	166(W) x 183(H) x 65(D)mm	115(W) x 183(H)mm
중량	1.4Kg	2.2Kg